código / code: 32456TH-xxx

Techno K

Monocomando de cozinha bica giratória
Single lever kitchen swivel spout

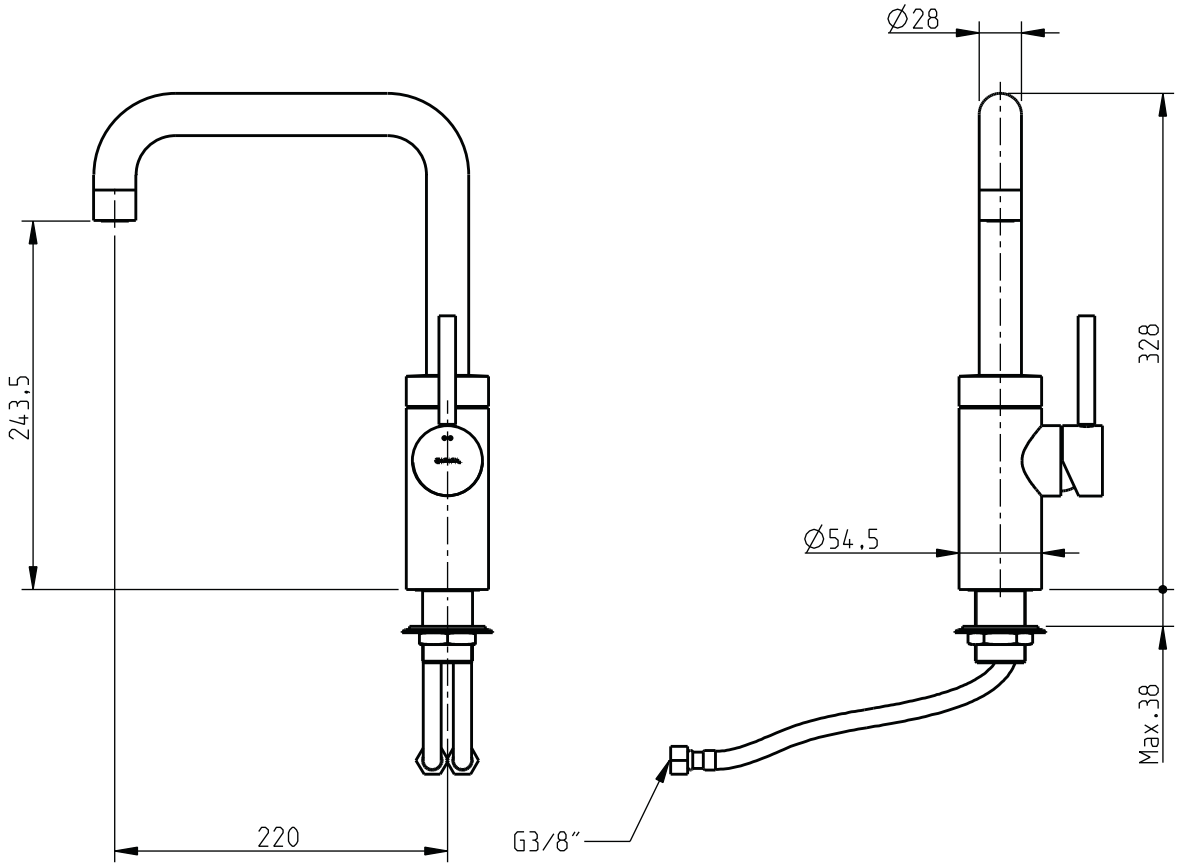

CIFIAL

www.cifial.eu

dimensões / dimensions mm

5665535
983TH093D00

instruções de instalação
technical specifications

código / code: 32456TH-xxx

nota/note: xxx representa diferentes acabamentos
xxx represent different finishes

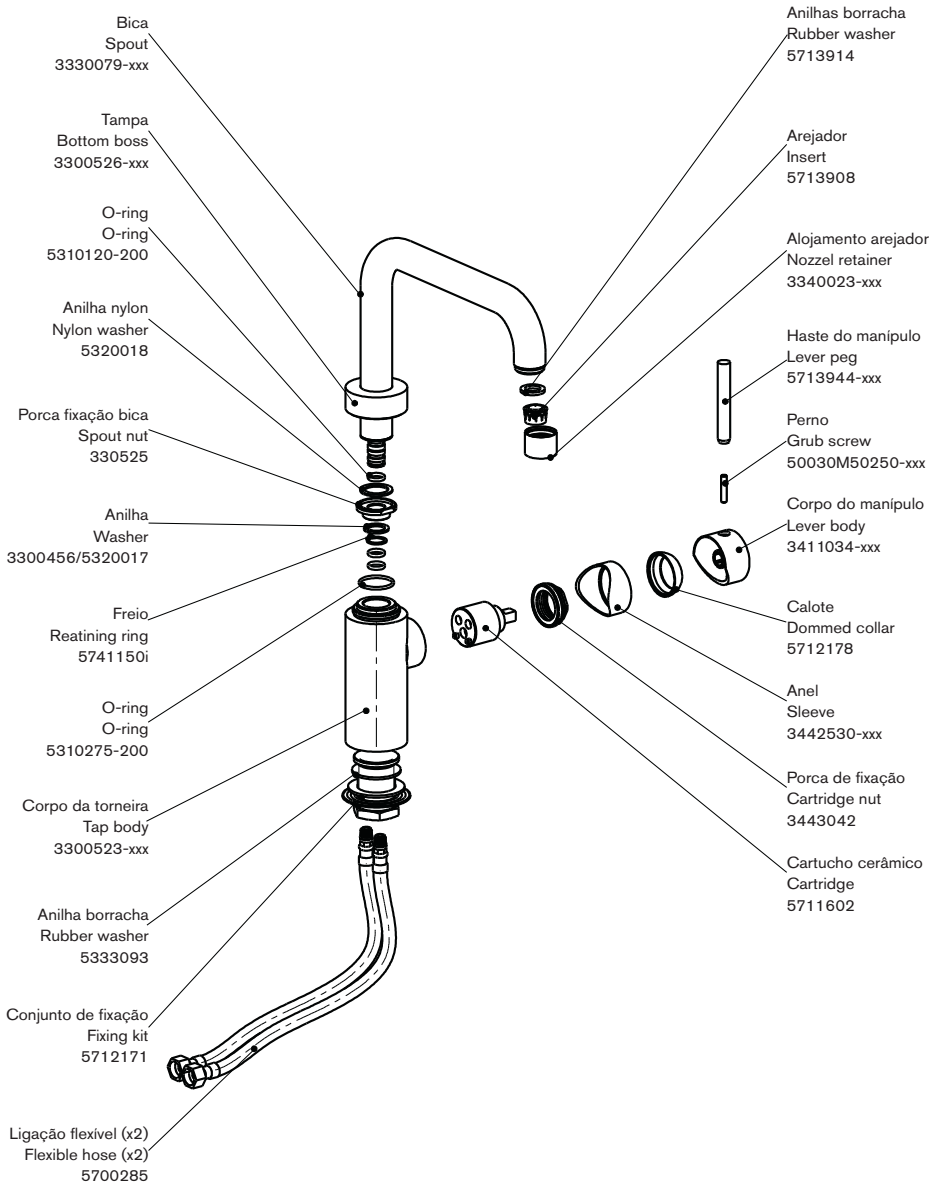

COMPLETE
BATH
SOLUTIONS

www.cifial.eu

Instalador: Por favor entregue todas as instruções que acompanham este produto ao seu proprietário.

Installer: Please leave all leaflets with the building owner to file for future reference

5665535
983TH093D00